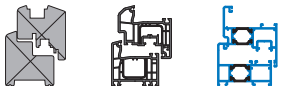

52321 - Kipp- und Drehband AS/DTuni/PVC 3D einstellbar FFB 300-2.400 silber

Technische Zeichnung

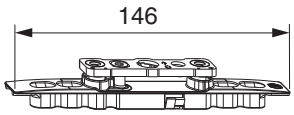

		L	kg		№
Silber	Kipp- und Drehband AS/DTuni/PVC einstellbar	146	80	50	52321 [1) 2)]

[1)] Bei Verwendung unserer Fang- und Putzschere ist das maximale Flügelgewicht 40 kg. Die Richtlinie FPKF der Gütegemeinschaft Schlösser und Beschläge ist zu beachten (www.schlossindustrie.de)!

[2)] Für Beschlagsnut.

Schraubpositionstabelle

№		1	2	3	4	
52321	4	-55	-41	41	55	

Lehren

				№
Bohrlehre für Eck- und Scherenlager	PVC	mit 3 mm Positionszapfen	1	21958[)]
Bohrlehre für Eck- und Scherenlager	PVC	mit 7 mm Tragezapfen	1	21694[)]

[1)] Ersatz- und Einzelteil erhältlich.

Anschlag-Lehreneinstellung

Kippflügel AS/DT/PVC

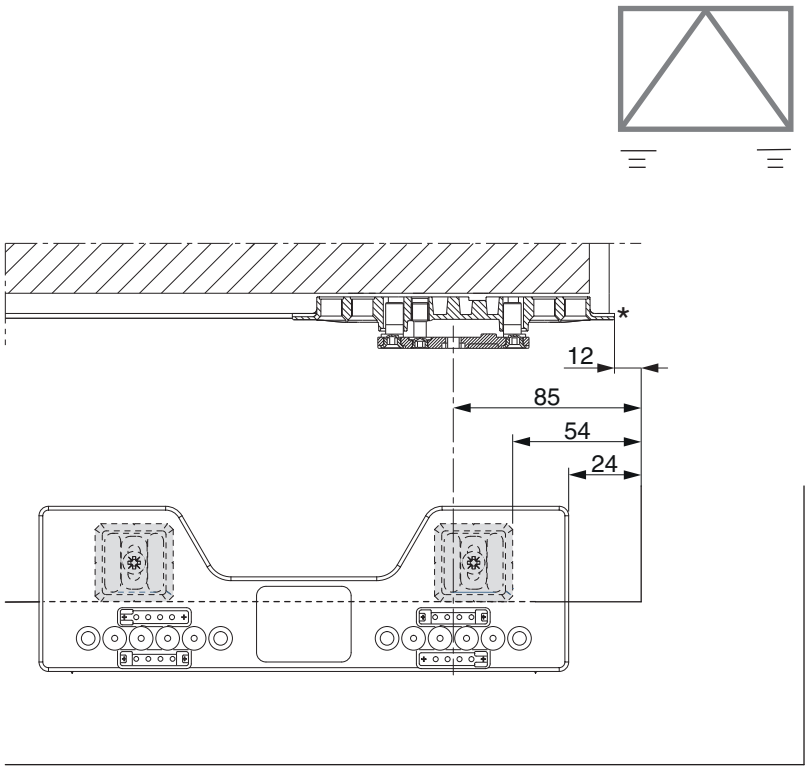

* mit Falzkante bündig verschrauben

Rundbogenfenster AS/DT/PVC

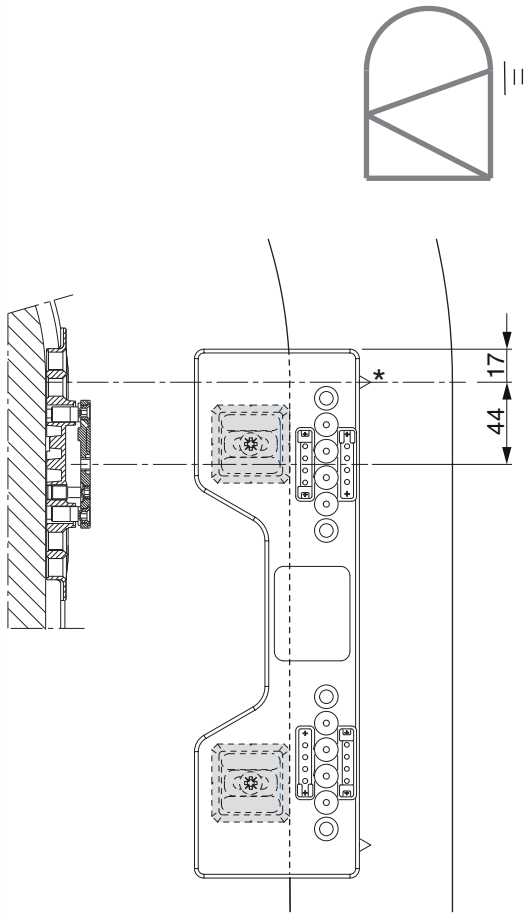

* Beginn der Rundung

Montage

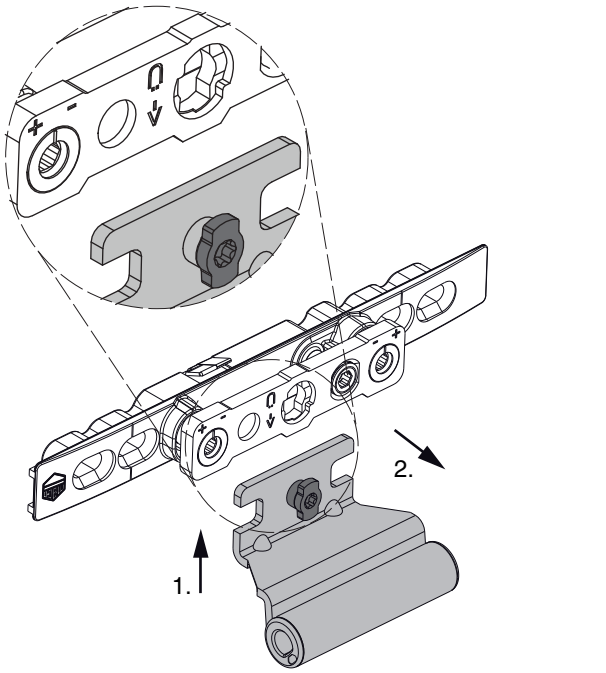

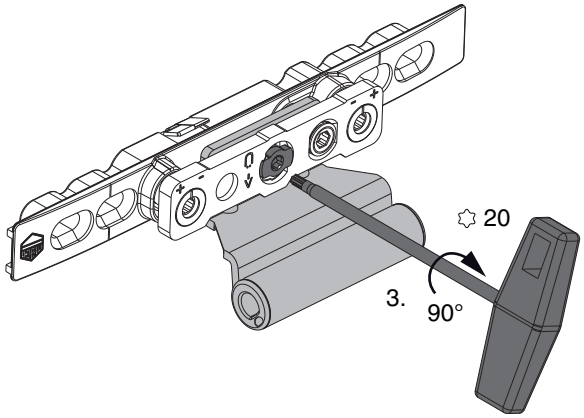

1. Bandwinkel in Kippflügelband einschieben (Lagerichtigkeit beachten).
2. Bajonettverschluss mit T20 90° verdrehen!

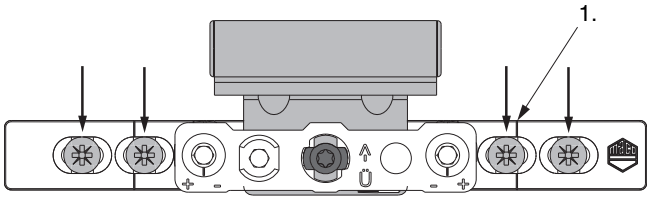

Für spätere Einstellmöglichkeit Schrauben mittig in den Langlöchern verschrauben.
Die Verschraubung der Lagerteile muss den Anforderungen der **Richtlinie TBDK** (Gütegemeinschaft Schlösser und Beschläge - www.schlossindustrie.de) entsprechen!
1. Rundungsbeginn bei Rundbogen.

G E F A H R !
Lebensgefahr durch Nichtbeachtung der Verarbeitungshinweise!
Der Flügel kann aus dem Fensterrahmen fallen!

Einstellungen

1. Höheneinstellung / Seiteneinstellung

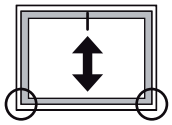

-2 / +2

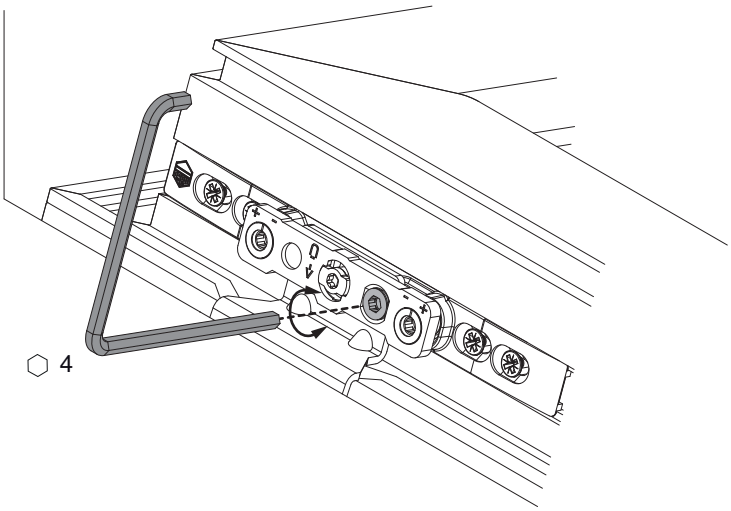

• Höhen- bzw. Seiteneinstellung ± 2 mm

2. Seiteneinstellung / Höheneinstellung

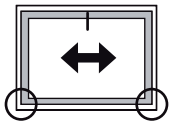

-2,5 / +2,5

1.

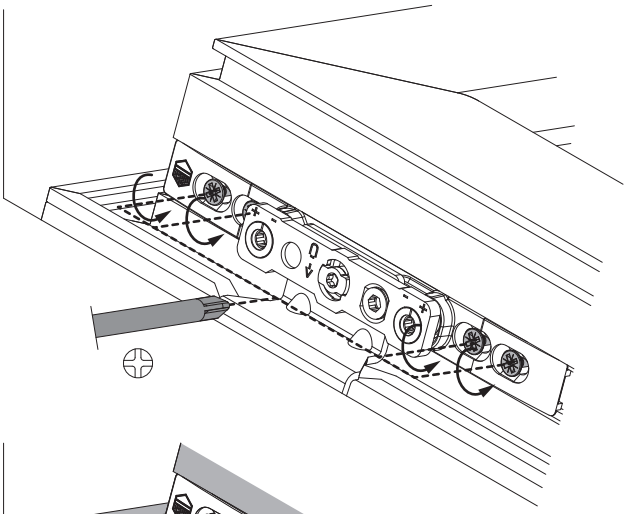

2.

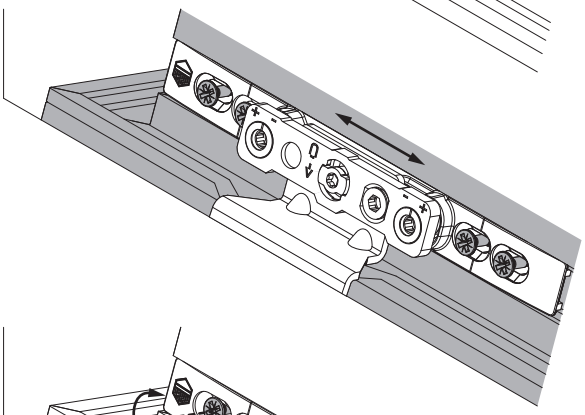

3.

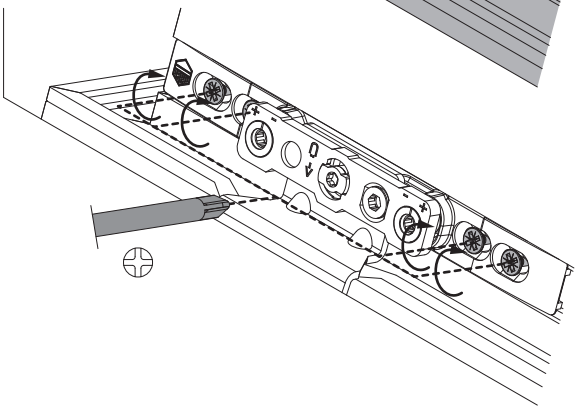

- Seiten- bzw. Höheneinstellung ± 2,5 mm
- Für die Seiten- bzw. Höheneinstellung alle 4 Schrauben lösen, Kippflügelband auf Position einstellen und wieder alle Schrauben festziehen.

Einstellung des Anpressdruckes

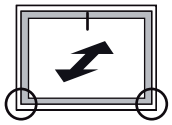

-1 / +1

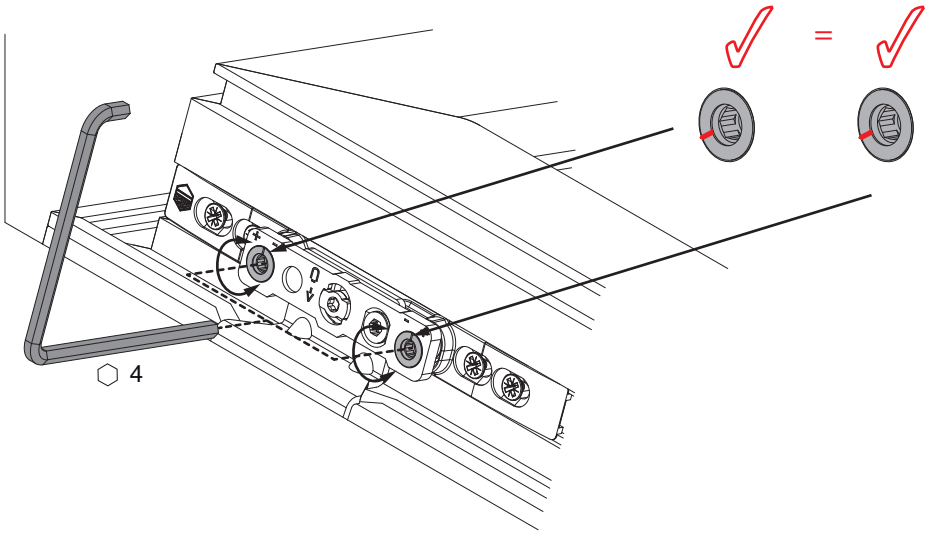

• Anpressdruckeinstellung ± 1 mm
Achtung: Beide Exzenterbolzen immer parallel verstellen!