206860 - MM Eckumlenkung waagrecht kurz für variable Getriebe verlängerbar mit 1 i.S. FFB 320-1.800 FFH 250-650 silber

Technische Zeichnung

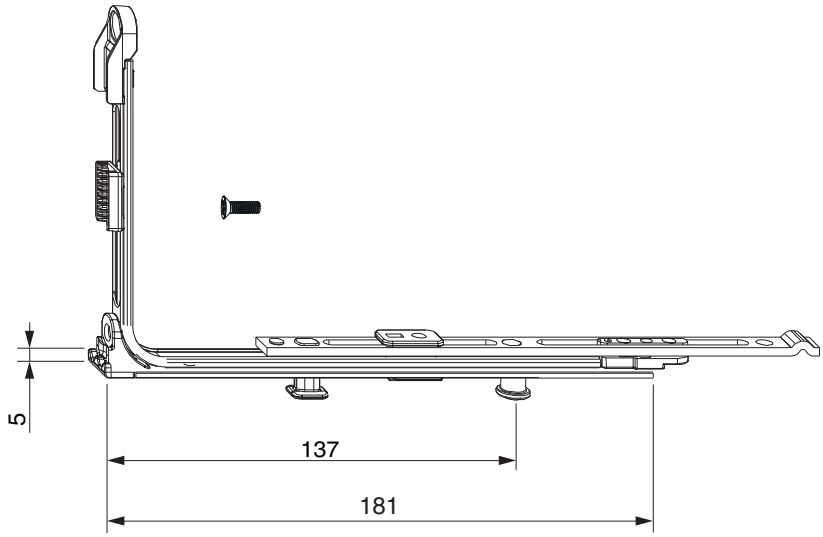

		B	H				№
Silber	kurz für variable Getriebe waagrecht verlängerbar mit 1 i.S.	181	5	320 - 1.800	250 - 650	50	206860[1) 2)]

[1)] Senkkopfschraube M4x8 mm selbstformend, Art. Nr. 101339 beigepackt.

[2)] In Kombination mit Falzecklagerbänder erst ab FFB 365 mm möglich.

Schraubpositionstabelle

№		1	2	3		4	5	
206860	3	106,5	174	189	1	106,5		

Zapfensitztabelle

№		Z1		Z2	
206860	1	137	0		

Positionierung des Schließteils

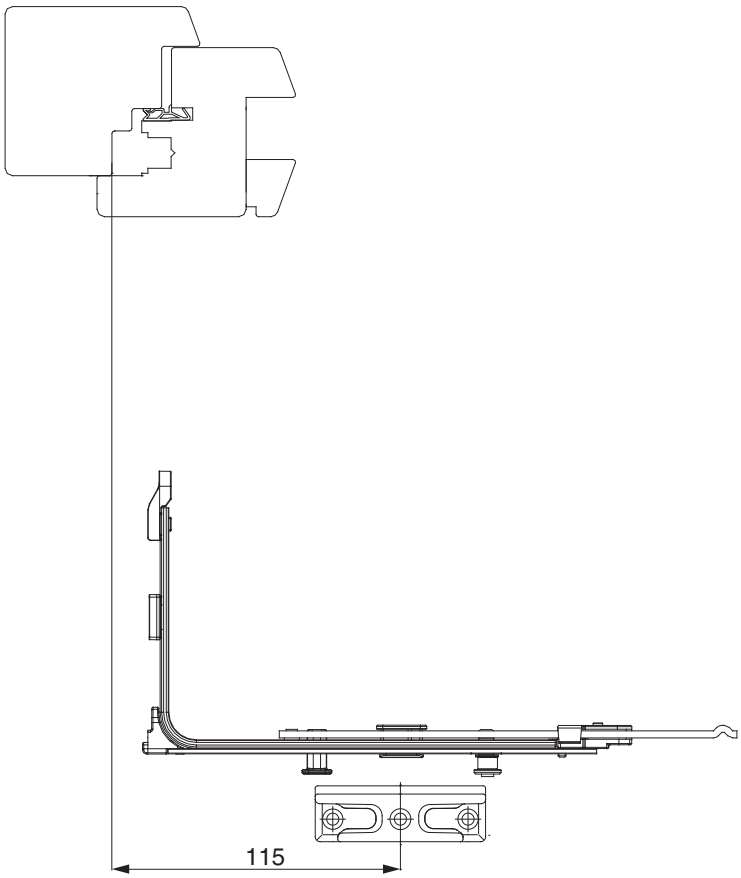

Stützbockverschraubung

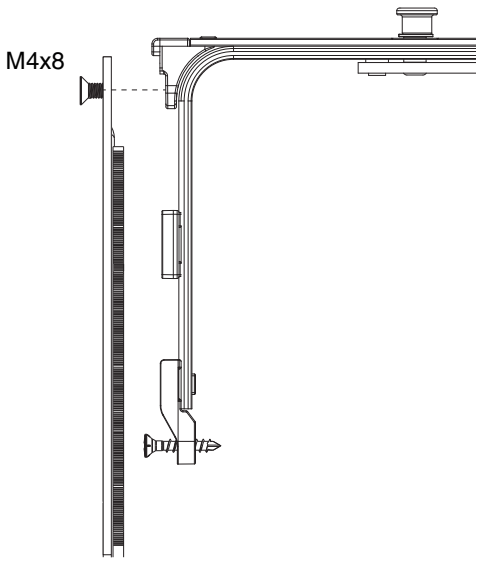

WICHTIG - Nutgrundverschraubung vor Stützbockverschraubung durchführen!

Anpressdruckeinstellung
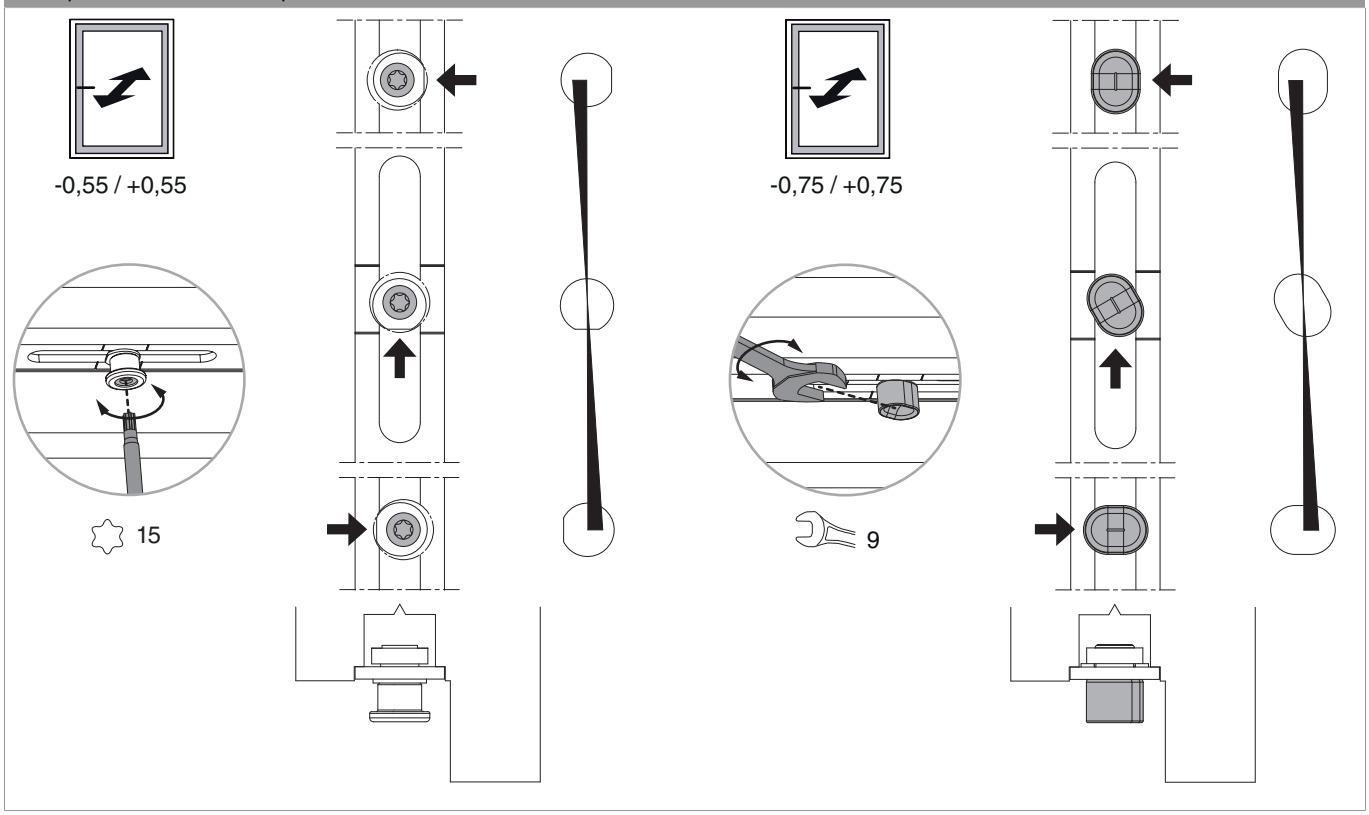
i.S Zapfen und Verschlusszapfen